Maßzeichnung / Dimensions Diagram
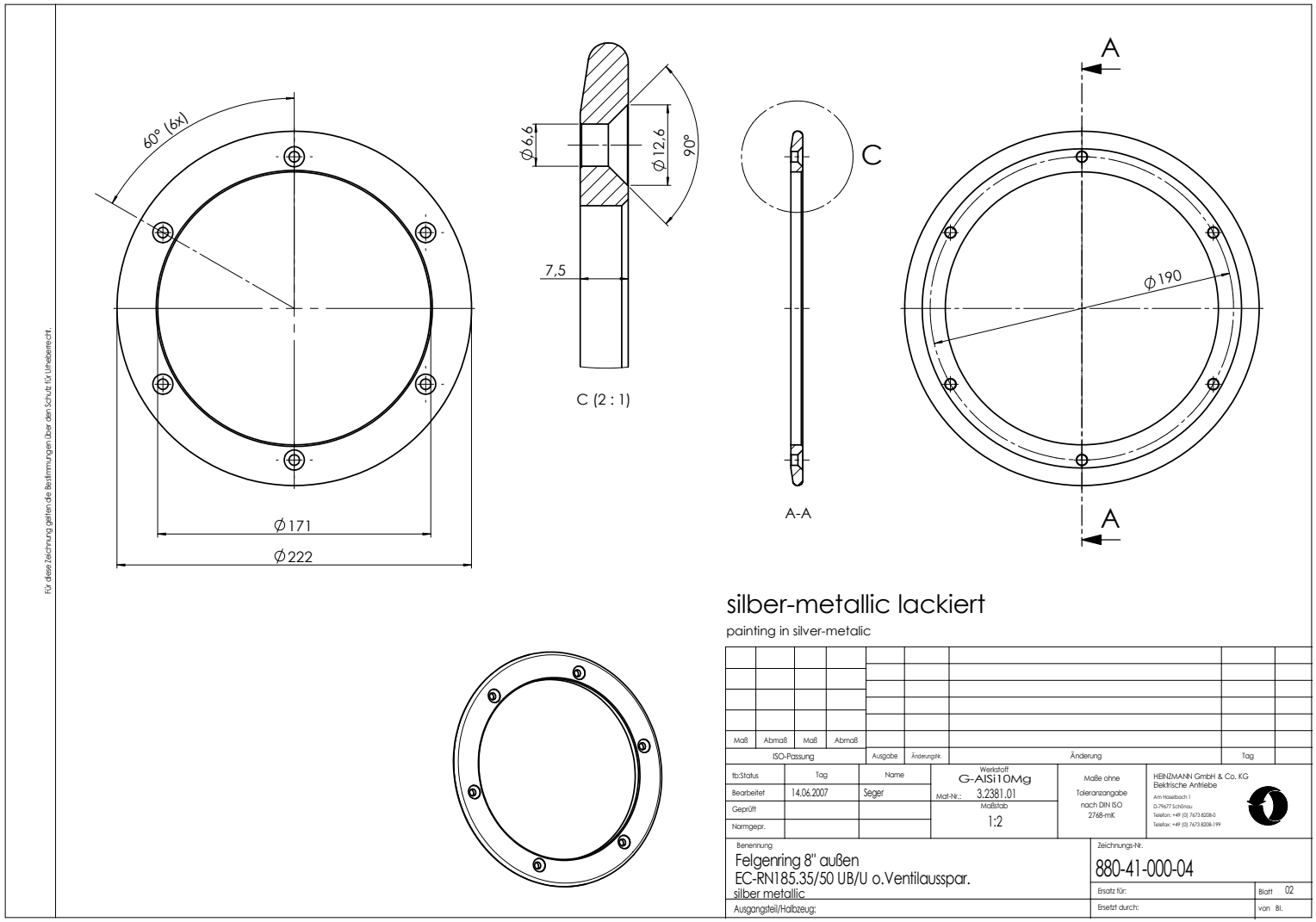
Benennung / Name:
Felgenring 8“ außen / Rim Ring 8“ outside